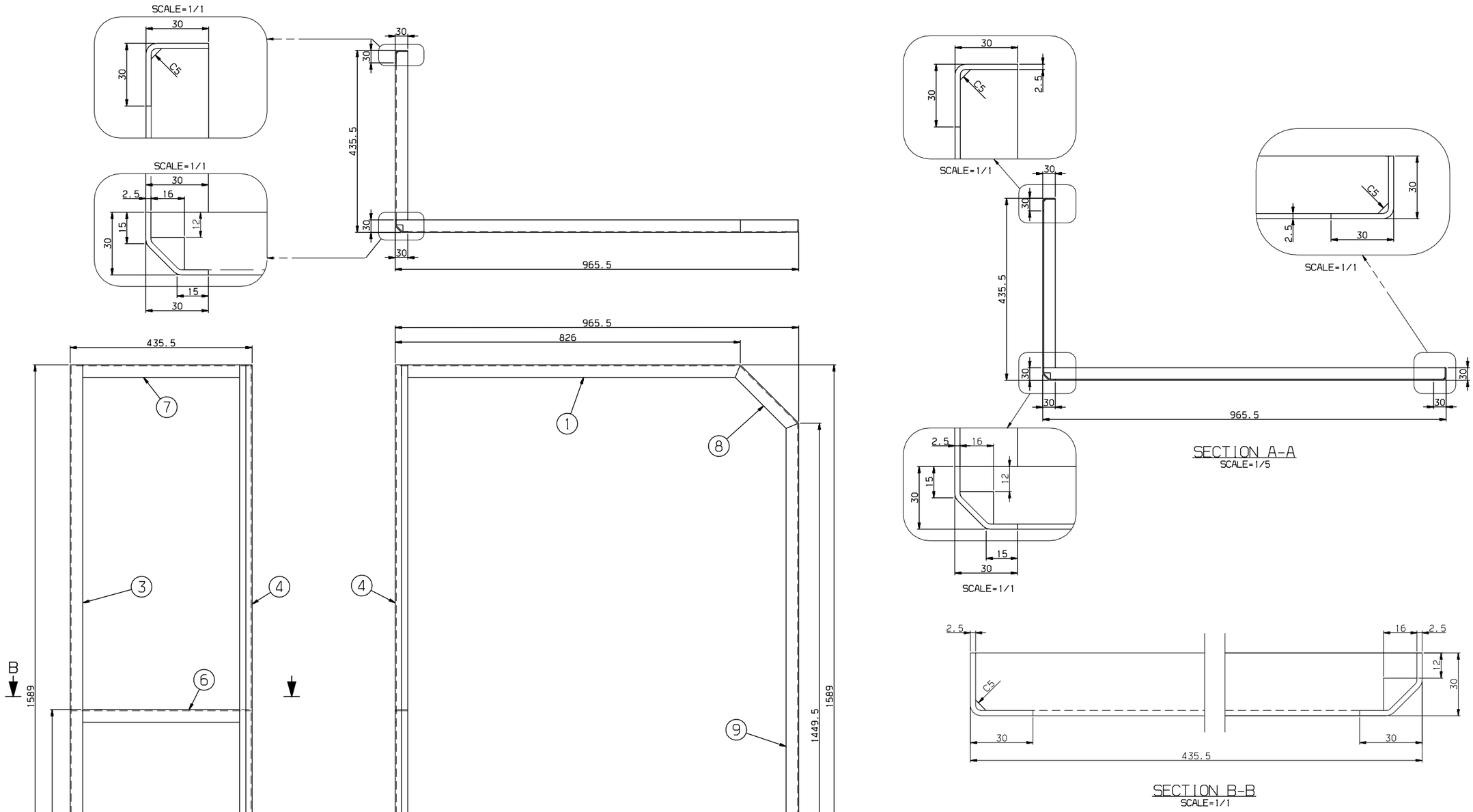

품번 NO.	부품 번호 PART NO.	품명 DESCRIPTION	재질 MATERIAL	수량 Q'TY	중량 W.T	비고 REMARKS
9	RFC25012AN0-009	FRAME	SUS304	1		T2.5X30X30
8	RFC25012AN0-008	FRAME	SUS304	1		T2.5X30X30
7	RFC25012AN0-007	FRAME	SUS304	1		T2.5X30X30
6	RFC25012AN0-006	FRAME	SUS304	1		T2.5X30X30
5	RFC25012AN0-005	FRAME	SUS304	1		T2.5X30X30
4	RFC25012AN0-004	FRAME	SUS304	1		T2.5
3	RFC25012AN0-003	FRAME	SUS304	1		T2.5X30X30
2	RFC25012AN0-002	FRAME	SUS304	1		T2.5X30X30
1	RFC25012AN0-001	FRAME	SUS304	1		T2.5X30X30

승인 APP	H.G.RYU 2008.10.10	재질 MAT'L	명 칭 TITLE: FRAME, BACK WALL,UPPER _LEFT
검도 CHK	H.S.KIM 2008.10.10	중량 G.W	
설계 DGN	J.I.LEE 2008.10.10	일반공차 MC B / VO B / CT B	도면 번호 DRG. NO: RFC25012AN0 MS Ver. 00 Rev. --
제도 DRG			SCALE 1/5 매수 SHEET 1 of 1
			SIZE A1

기호 MARK	일자 DATE	변경 내역 DETAIL OF REVISION(E.C ZONE)	설변번호 E.C NO.	설계 DGN	검도 CHK	승인 APP	기호 MARK	일자 DATE	변경 내역 DETAIL OF REVISION(E.C ZONE)	설변번호 E.C NO.	설계 DGN	검도 CHK	승인 APP

참조번호 REF. NO. FCP03653

HYUNDAI Rotem 현대로템주식회사

08-305101 FC-075 논-PRJT 정밀번역

본 도면은 도면 제작권자의 허가없이 무단복사/배포 금지됨. PROPERTY OF ISSUING ENTITY, CANNOT BE DISTRIBUTED OR REPRODUCED WITHOUT AUTHORIZATION.

CATIA

일반공차 GENERAL TOLERANCE			
직선	~ 40	2	4
	~ 30	2	3
	~ 10	1	1.5
	< 3	0.5	1
길이 LENGTH	~3150	-	7
	~1600	4	5
	~ 800	3	4
	~ 400	2	3
	~ 200	1.5	2
	~ 100	1	1.5
등급 GRADE		A	B
주조 주강품 CASTING (±)			
~20M	8	14	24
~15M	7	12	21
~12M	6	10	18
~8M	5	8	14
~4M	4	6	11
~2M	3	4	8
~1M	2	3	6
~315	1	2	4
~120	1	2	3
~30	1	1	1
등급 GRADE		A	B	C
용접 구조물 WELDING (±)			
~20M	-	6.0	8.0
~15M	-	5.0	7.0
~12M	-	4.0	6.0
~8M	-	3.0	5.0
~4M	0.8	2.0	4.0
~2M	0.5	1.2	3.0
~1M	0.3	0.8	2.0
~315	0.2	0.5	1.2
~120	0.15	0.3	0.8
~30	0.1	0.2	0.5
3~6	0.05	0.1	0.2
등급 GRADE	A	B	C
기계 가공품 MACHINING (±)			
구조치수중 일반공차는 GENERAL TOLERANCE			